SM型连接器承认书图面

名　　称	材　　料	附　　注
基座 Housing	Nylon 66 UL94V-0	Red(红色)

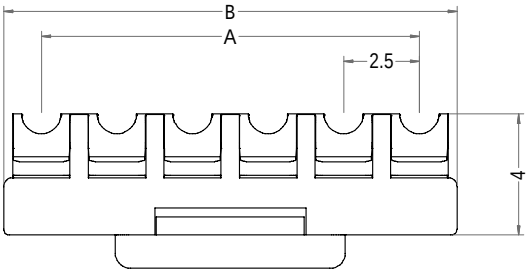

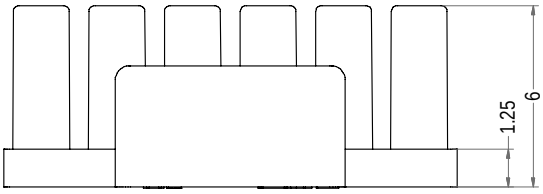

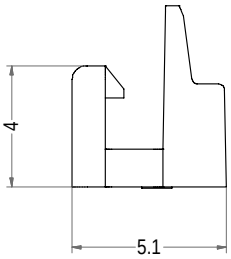

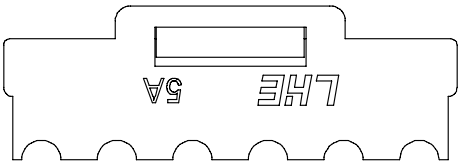

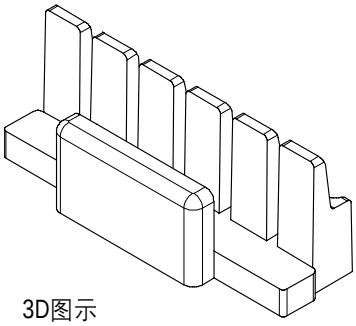

3D图示

Poles	Part No.	Description	DIM=A	DIM=B
2	C2502-F02	SM-2PST	2.50	5.40
3	C2502-F03	SM-3PST	5.00	7.50
4	C2502-F04	SM-4PST	7.50	10.00
5	C2502-F05	SM-5PST	10.00	12.50
6	C2502-F06	SM-6PST	12.50	15.00
7	C2502-F07	SM-7PST	15.00	17.50
8	C2502-F08	SM-8PST	17.50	20.00
9	C2502-F09	SM-9PST	20.00	22.50
10	C2502-F10	SM-10PST	22.50	25.00
11	C2502-F11	SM-11PST	25.00	27.50
12	C2502-F12	SM-12PST	27.50	30.00
13	C2502-F13	SM-13PST	30.00	32.50
14	C2502-F14	SM-14PST	32.50	35.00
15	C2502-F15	SM-15PST	35.00	37.50
16	C2502-F16	SM-16PST	37.50	40.00

LHE® 浙江联和电子有限公司			
品名	SM-PST	比例	4 : 1
料号	C2502-F	未注公差(mm)	
图号	/	>0~3	±0.12
材料	Nylon66UL94V-0	>3~18	±0.15
制图	王天2024-05-15	>18~50	±0.3
审核	天琴2024-05-15	>50~120	±0.5
批准	季育文2024-05-15	X°	±3°
视角		X.X°	±0.5°